ΕΛΛΗΝΙΚΗ ΔΗΜΟΚΡΑΤΙΑ
ΥΠΟΥΡΓΕΙΟ ΠΕΡΙΒΑΛΛΟΝΤΟΣ & ΕΝΕΡΓΕΙΑΣ
Ημ/νία λήψεως σχεδίου: 15/05/2024
ΚΩΔΙΚΟΣ ΕΓΚΡΙΣΗΣ:
https://services.tee.gr/adeapublic/faces/search/doFile

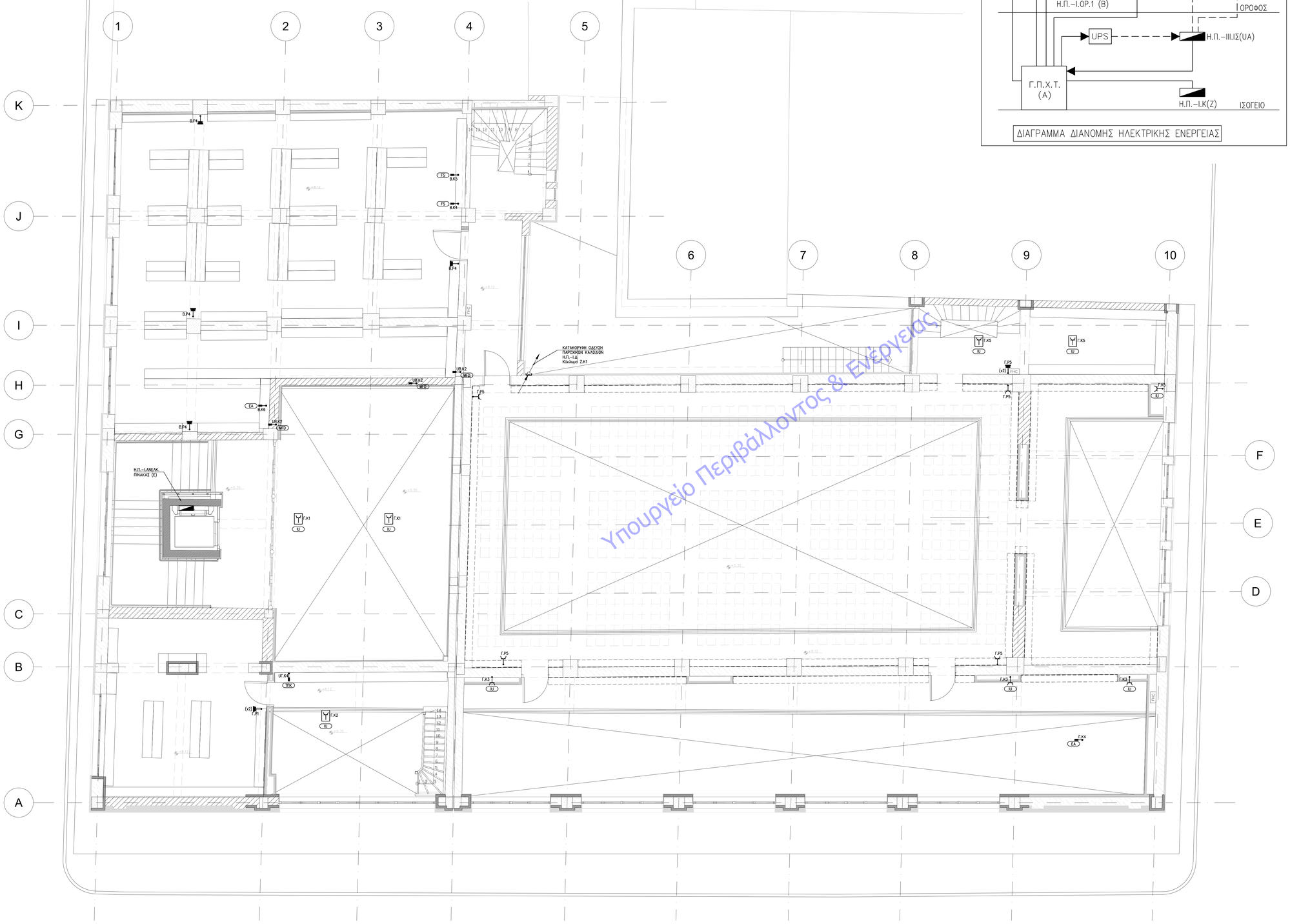

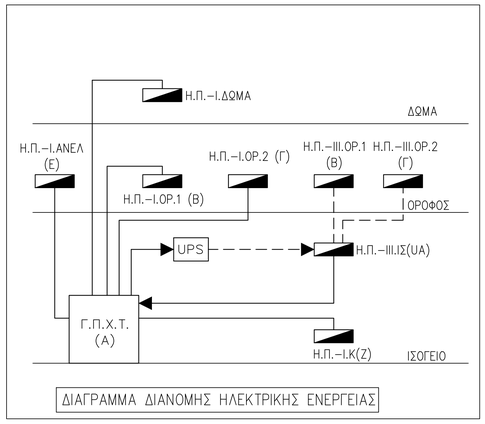

ΔΙΑΓΡΑΜΜΑ ΔΙΑΝΟΜΗΣ ΗΛΕΚΤΡΙΚΗΣ ΕΝΕΡΓΕΙΑΣ

ΥΠΟΜΝΗΜΑ ΓΡΑΜΜΩΝ – ΙΣΧΥΡΑ ΡΕΥΜΑΤΑ ΚΙΝΗΣΗ

ΚΑΤΟΨΗ	ΠΕΡΙΓΡΑΦΗ
	ΚΑΛΩΔΙΟ ΤΡΟΦΟΔΟΣΙΑΣ ΑΠΟ ΔΕΗ
	ΚΑΛΩΔΙΟ ΤΡΟΦΟΔΟΣΙΑΣ ΑΠΟ UPS
	ΚΑΛΩΔΙΟ ΤΡΟΦΟΔΟΣΙΑΣ ΜΠΑΤΑΡΙΩΝ UPS
	ΚΑΤΑΚΟΡΥΦΗ ΟΔΕΥΣΗ ΚΑΛΩΔΙΩΝ (ΑΛΛΑΓΗ ΕΠΙΠΕΔΟΥ) ΠΡΟΣ ΚΑΤΩΤΕΡΟ ΕΠΙΠΕΔΟ – ΑΠΟ ΑΝΩΤΕΡΟ ΕΠΙΠΕΔΟ – ΑΠΟ ΑΝΩΤΕΡΟ ΠΡΟΣ ΚΑΤΩΤΕΡΟ ΕΠΙΠΕΔΟ (ΑΝΤΙΣΤΟΙΧΑ)
	ΑΛΛΑΓΗ ΕΠΙΠΕΔΟΥ ΟΔΕΥΣΗΣ ΚΑΛΩΔΙΟΥ
200x60 +4.60	ΣΧΑΡΑ ΟΔΕΥΣΗΣ ΚΑΛΩΔΙΩΝ 200mmx60mm ΕΝΤΟΣ ΤΗΣ ΨΕΥΔΟΡΟΦΗΣ ΚΑΤΩ ΣΤΑΘΜΗ ΣΧΑΡΑΣ +4.60 ΑΠΟ ΤΕΛΙΚΟ ΔΙΑΜΟΡΦΩΜΕΝΟ ΔΑΠΕΔΟ

ΥΠΟΜΝΗΜΑ ΛΗΨΕΩΝ – ΙΣΧΥΡΑ ΡΕΥΜΑΤΑ ΚΙΝΗΣΗ

(x2)	ΡΕΥΜΑΤΟΔΟΤΗΣ ΤΥΠΟΥ ΣΗΩΚΟΚ ΜΕ ΠΛΕΥΡΙΚΕΣ ΕΠΑΦΕΣ ΓΕΙΩΣΗΣ 16Α–230V (ΑΠΑΟΣ– ΣΤΕΓΑΝΟΣ – ΑΝΤΙΕΚΡΗΚΤΙΚΟΥ ΤΥΠΟΥ). ΠΛΗΘΟΣ ΡΕΥΜΑΤΟΔΟΤΩΝ:2
39 39 39	ΡΕΥΜΑΤΟΔΟΤΗΣ ΠΡΟΝΛΟΚΟΣ ΤΥΠΟΥ ΣΗΩΚΟΚ ΜΕ ΠΛΕΥΡΙΚΕΣ ΕΠΑΦΕΣ ΓΕΙΩΣΗΣ 16Α–400V (ΑΠΑΟΣ– ΣΤΕΓΑΝΟΣ – ΑΝΤΙΕΚΡΗΚΤΙΚΟΥ ΤΥΠΟΥ)
(x2)	ΡΕΥΜΑΤΟΔΟΤΗΣ ΤΥΠΟΥ ΣΗΩΚΟΚ ΜΕ ΠΛΕΥΡΙΚΕΣ ΕΠΑΦΕΣ ΓΕΙΩΣΗΣ 16Α–230V (ΑΠΑΟΣ– ΣΤΕΓΑΝΟΣ – ΑΝΤΙΕΚΡΗΚΤΙΚΟΥ ΤΥΠΟΥ) ΑΠΟ UPS. ΠΛΗΘΟΣ ΡΕΥΜΑΤΟΔΟΤΩΝ:2
Y	ΡΕΥΜΑΤΟΔΟΤΗΣ ΤΥΠΟΥ ΣΗΩΚΟΚ ΜΕ ΠΛΕΥΡΙΚΕΣ ΕΠΑΦΕΣ ΓΕΙΩΣΗΣ 16Α–230V ΣΤΗΝ ΟΡΟΦΗ ΓΙΑ ΣΥΝΔΕΣΗ ΜΗΚ/ΤΟΣ (VRV)
A/B	ΚΟΥΤΙ ΕΝΑΛΛΑΓΕΙΑΣ ΔΙΑΝΟΜΗΣ Ή ΕΠΙ ΕΠΙΠΛΟΥ A: ΜΕ 2 ΛΗΨΕΙΣ RJ 45 cat 6A, 1 ΡΕΥΜΑΤΟΔΟΤΗ ΔΕΗ, 1 ΡΕΥΜΑΤΟΔΟΤΗ UPS B: ΜΕ 2 ΛΗΨΕΙΣ RJ 45 cat 6A, 2 ΡΕΥΜΑΤΟΔΟΤΗ ΔΕΗ
WAP	ΗΛΕΚΤΡΙΚΗ ΠΑΡΟΧΗ ΚΑΤΑΝΑΛΩΣΕΩΝ WAP : Wi-Fi ACCESS POINT AA : ΑΙΣΘΗΤΗΡΑΣ ΑΝΙΧΝΕΥΣΗΣ FS : ΑΝΙΧΝΕΥΤΗΡΑΣ ΠΡΟΣΔΙΑΦΥΓΗΣ/ΕΠΙΣΤΡΟΦΗΣ/ΑΠΟΡΡΙΨΗΣ (FAN SECTION) EA : ΕΝΑΛΛΑΚΤΗΣ ΑΕΡΑ–ΑΕΡΑ. SUI : ΕΣΩΤΕΡΙΚΗ ΜΟΝΑΔΑ SPLIT UNIT SUO : ΕΣΩΤΕΡΙΚΗ ΜΟΝΑΔΑ SPLIT UNIT IU : ΕΣΩΤΕΡΙΚΗ ΜΟΝΑΔΑ VRV VRV : ΕΣΩΤΕΡΙΚΗ ΜΟΝΑΔΑ VRV COU : CLOSE CONTROL UNIT (ΜΟΝΑΔΑ ΑΠΟΔΥΤΟΥ ΑΚΡΙΒΕΙΑΣ) ΡΟΑΟ : ΡΟΑΟ ΑΣΦΑΛΕΙΑΣ ΠΣΥΝ : ΠΙΝΑΚΑΣ ΣΥΝΑΓΕΡΜΟΥ RACK : ΚΕΝΤΡΙΚΟ RACK ΑΣΘΕΝΩΝ ΡΕΥΜΑΤΩΝ KTIΠ : ΚΕΝΤΡΙΚΟΣ ΠΙΝΑΚΑΣ ΠΥΡΑΝΙΧΝΕΥΣΗΣ ΡΡΚ : ΨΥΤΕΙΟ – ΠΑΓΚΟΣ ESP : ΜΗΧΑΝΗ ESPRESSO OV : ΗΛΕΚΤΡΙΚΟΣ ΦΟΥΡΝΟΣ ΕΛΗ : ΗΛΕΚΤΡΙΚΟΣ ΘΕΡΜΟΣΙΦΩΝΑΣ ΜΠΟ : ΗΛΕΚΤΡΟΚΙΝΗΤΟ ΔΙΑΦΡΑΓΜΑ ΠΥΡΑΣΦΑΛΕΙΑΣ ΤΠΚ : ΤΟΠΙΚΟΣ ΠΙΝΑΚΑΣ ΚΑΤΑΣΒΕΣΗΣ
	ΗΛΕΚΤΡΙΚΟΣ ΠΙΝΑΚΑΣ (ΤΡΟΦΟΔΟΣΙΑ ΑΠΟ ΔΕΗ, ΗΖ, ΔΕΗ–ΗΖ)
	ΗΛΕΚΤΡΙΚΟΣ ΠΙΝΑΚΑΣ (ΤΡΟΦΟΔΟΣΙΑ ΑΠΟ UPS)

ΥΠΟΜΝΗΜΑ ΕΠΕΞΗΓΗΣΕΩΝ ΟΝΟΜΑΣΙΑΣ ΠΙΝΑΚΩΝ – ΚΥΚΛΩΜΑΤΩΝ

Η.Π.ΙΙΙ–ΙΣ(UA)

ΗΛΕΚΤΡΙΚΟΣ ΠΙΝΑΚΑΣ

ΣΥΝΤΟΜΟΓΡΑΦΙΑ ΟΝΟΜΑΣΙΑΣ ΗΛΕΚΤΡΙΚΟΥ ΠΙΝΑΚΑ

ΟΝΟΜΑΣΙΑ ΠΙΝΑΚΑ

ΣΥΝΤΟΜΟΓΡΑΦΙΑ ΗΛ.ΠΙΝΑΚΩΝ
- Α : ΓΕΝΙΚΟΣ ΠΙΝΑΚΑΣ ΚΤΗΡΙΟΥ – ΙΣΟΓΕΙΟ
- Β : ΗΛ.ΠΙΝΑΚΑΣ ΟΡΟΦΟΥ 1 – ΟΡΟΦΟΣ
- Γ : ΗΛ.ΠΙΝΑΚΑΣ ΟΡΟΦΟΥ 2 – ΟΡΟΦΟΣ
- Δ : ΗΛ.ΠΙΝΑΚΑΣ ΔΩΜΑ
- Ε : ΗΛ.ΠΙΝΑΚΑΣ ΑΝΕΛΚΥΣΤΗΡΑ – ΙΣΟΓΕΙΟ
- Ζ : ΗΛ.ΠΙΝΑΚΑΣ ΚΑΤΑΣΤΗΜΑΤΟΣ – ΙΣΟΓΕΙΟ
- UA : ΗΛ.ΠΙΝΑΚΑΣ UPS ΙΣΟΓΕΙΟΥ – ΙΣΟΓΕΙΟ
- UB : ΗΛ.ΠΙΝΑΚΑΣ UPS ΟΡΟΦΟΥ 1 – ΟΡΟΦΟΣ
- UΓ : ΗΛ.ΠΙΝΑΚΑΣ UPS ΟΡΟΦΟΥ 2 – ΟΡΟΦΟΣ

Ι: ΤΡΟΦΟΔΟΣΙΑ ΑΠΟ ΔΕΗ
ΙΙ: ΤΡΟΦΟΔΟΣΙΑ ΑΠΟ UPS

A.K8

ΟΝΟΜΑΣΙΑ ΚΥΚΛΩΜΑΤΩΝ
ΦΑΙΝΟΝΤΑΙ ΣΤΑ ΔΙΑΓΡΑΜΜΑΤΑ ΗΛΕΚΤΡΙΚΩΝ ΠΙΝΑΚΩΝ

ΑΥΞΩΝ ΑΡΙΘΜΟΣ ΗΛΕΚΤΡΙΚΟΥ ΚΥΚΛΩΜΑΤΟΣ

ΕΙΔΟΣ ΦΟΡΤΙΟΥ
Φ: ΦΩΤΙΣΜΟΣ
Ρ: ΡΕΥΜΑΤΟΔΟΤΕΣ
Κ: ΚΙΝΗΣΗ

ΣΥΝΤΟΜΟΓΡΑΦΙΑ ΗΛΕΚΤΡΙΚΟΥ ΠΙΝΑΚΑ

ΠΑΡΑΤΗΡΗΣΕΙΣ

1) ΟΛΑ ΤΑ ΚΑΛΩΔΙΑ ΘΑ ΟΔΕΥΟΥΝ ΕΝΤΟΣ ΤΩΝ ΣΧΑΡΩΝ ΙΣΧΥΡΩΝ ΡΕΥΜΑΤΩΝ. ΟΠΟΥ ΟΔΕΥΟΥΝ ΕΚΤΟΣ, ΘΑ ΤΟΠΟΘΕΤΟΥΝΤΑΙ ΕΝΤΟΣ ΠΛΑΣΤΙΚΩΝ ΣΩΛΗΝΩΝ ΒΑΡΕΩΣ ΤΥΠΟΥ ΚΟΥΒΔΗ.
2) ΟΙ ΣΧΑΡΕΣ ΙΣΧΥΡΩΝ ΚΑΙ ΑΣΘΕΝΩΝ ΡΕΥΜΑΤΩΝ, ΟΠΟΥ ΟΔΕΥΟΥΝ ΠΑΡΑΛΛΗΛΑ, ΘΑ ΑΠΕΧΟΥΝ ΜΕΤΑΞΥ ΤΟΥΣ ΑΠΟΣΤΑΣΗ ΤΟΥΛΑΧΙΣΤΟΝ 30cm.
3) Ο ΤΥΠΟΣ ΤΩΝ ΤΡΟΦΟΔΟΤΙΚΩΝ ΚΑΛΩΔΙΩΝ ΤΩΝ ΗΛΕΚΤΡΙΚΩΝ ΠΙΝΑΚΩΝ ΚΑΙ Η ΔΙΑΤΟΜΗ ΤΟΥΣ ΔΕΙΧΝΟΝΤΑΙ ΣΤΑ ΜΟΝΟΓΡΑΜΜΙΚΑ ΔΙΑΓΡΑΜΜΑΤΑ

ΣΗΜΕΙΩΣΕΙΣ:

-Η σχετική στάθμη ±0.00 της Βιβλιοθήκης αντιστοιχεί/κείται στην απόλυτη στάθμη +4.53
-Τα σχέδια βασίζονται στην αποτύπωση που δόθηκε από την Τεχνική Υπηρεσία του Δήμου Πατρών. Όλες οι διαστάσεις και οι τυπολογίες των τοιχοποιιών πρέπει να επιβεβαιωθούν από τον εργολάβο.

ΕΚΔΟΣΗ	ΤΡΟΠΟΠΟΙΗΣΕΙΣ	ΗΜΕΡΟΜΗΝΙΑ

ΕΡΓΟ

ΣΥΝΤΗΡΗΣΗ - ΑΝΑΚΑΙΝΙΣΗ ΚΑΙ ΕΝΕΡΓΕΙΑΚΗ ΑΝΑΒΑΘΜΙΣΗ ΤΗΣ ΔΗΜΟΤΙΚΗΣ ΒΙΒΛΙΟΘΗΚΗΣ ΠΑΤΡΕΩΝ

ΙΔΙΟΚΤΗΤΗΣ
ΔΗΜΟΣ ΠΑΤΡΕΩΝ

ΜΕΛΕΤΗ
ΗΛΕΚΤΡΟΜΗΧΑΝΟΛΟΓΙΚΗ ΜΕΛΕΤΗ

ΣΤΑΔΙΟ
ΜΕΛΕΤΗ ΕΦΑΡΜΟΓΗΣ

ΤΙΤΛΟΣ ΣΧΕΔΙΟΥ
ΚΑΤΟΨΗ ΜΕΣΟΠΑΤΩΜΑΤΟΣ ΟΡΟΦΟΥ
ΙΣΧΥΡΑ ΡΕΥΜΑΤΑ - ΚΙΝΗΣΗ

ΑΡΙΘΜΟΣ ΣΧΕΔΙΟΥ	ΕΚΔΟΣΗ
ΙΡΚ-04	01
ΗΜΕΡΟΜΗΝΙΑ	ΚΛΙΜΑΚΑ
ΙΑΝΟΥΑΡΙΟΣ 2022	1:50

ΟΝΟΜΑ ΑΡΧΕΙΟΥ ΚΩΔΙΚΟΣ ΕΡΓΟΥ

ΑΡΧΙΤΕΚΤΟΝΙΚΗ ΜΕΛΕΤΗ
ΒΕΤΑΠΛΑΝ Α.Ε.Μ.
ΑΡΕΤΟΥΔΗΣΟΥ 1, 10676 ΑΘΗΝΑ, Τηλ. 210.72.50.196, EMAIL: betaplan@betaplan.gr

ΣΤΑΤΙΚΗ ΜΕΛΕΤΗ
Γραφείο Στατικών Μελετών
Παναγιώτης Παναγιωτόπουλος & Συνεργάτες
Α. ΠΑΠΑΡΗΓΟΠΟΥΛΟΥ 18, 11473 ΑΘΗΝΑ, Τηλ. 210.64.88.075

ΗΛΕΚΤΡΟΜΗΧΑΝΟΛΟΓΙΚΗ ΜΕΛΕΤΗ
Γραφείο Ηλεκτρομηχανολογικών Μελετών
Κωνσταντίνος Χόντος & Συνεργάτες
ΟΜΗΡΟΥ 18, 15232 ΧΑΛΑΝΔΡΙ, Τηλ. 210.26.34.209

ΧΟΝΤΟΣ Ε. ΚΩΝΣΤΑΝΤΙΝΟΣ
ΜΗΧΑΝΟΛΟΓΟΣ ΜΗΧΑΝΙΚΟΣ ΕΜΠ
ΑΡ.ΜΗΤΡΩΟΥ Τ.Ε.Ε. 88271
ΟΜΗΡΟΥ 18 - ΧΑΛΑΝΔΡΙ Τ.Κ. 15232
ΤΗΛ.: 210 2634209 - 6936144296

© Copyright 2022 BETAPLAN, All Rights Reserved