ΤΕΧΝΙΚΗ ΥΠΗΡΕΣΙΑ ΔΗΜΟΥ ΠΑΤΡΕΩΝ
Ημ/νία έγκρισης σχεδίου: 15/03/2024
ΕΛΕΓΜΟΣ ΕΓΚΥΡΟΤΗΤΑΣ
https://services.tee.gr/adeapublic/faces/search0ccFile

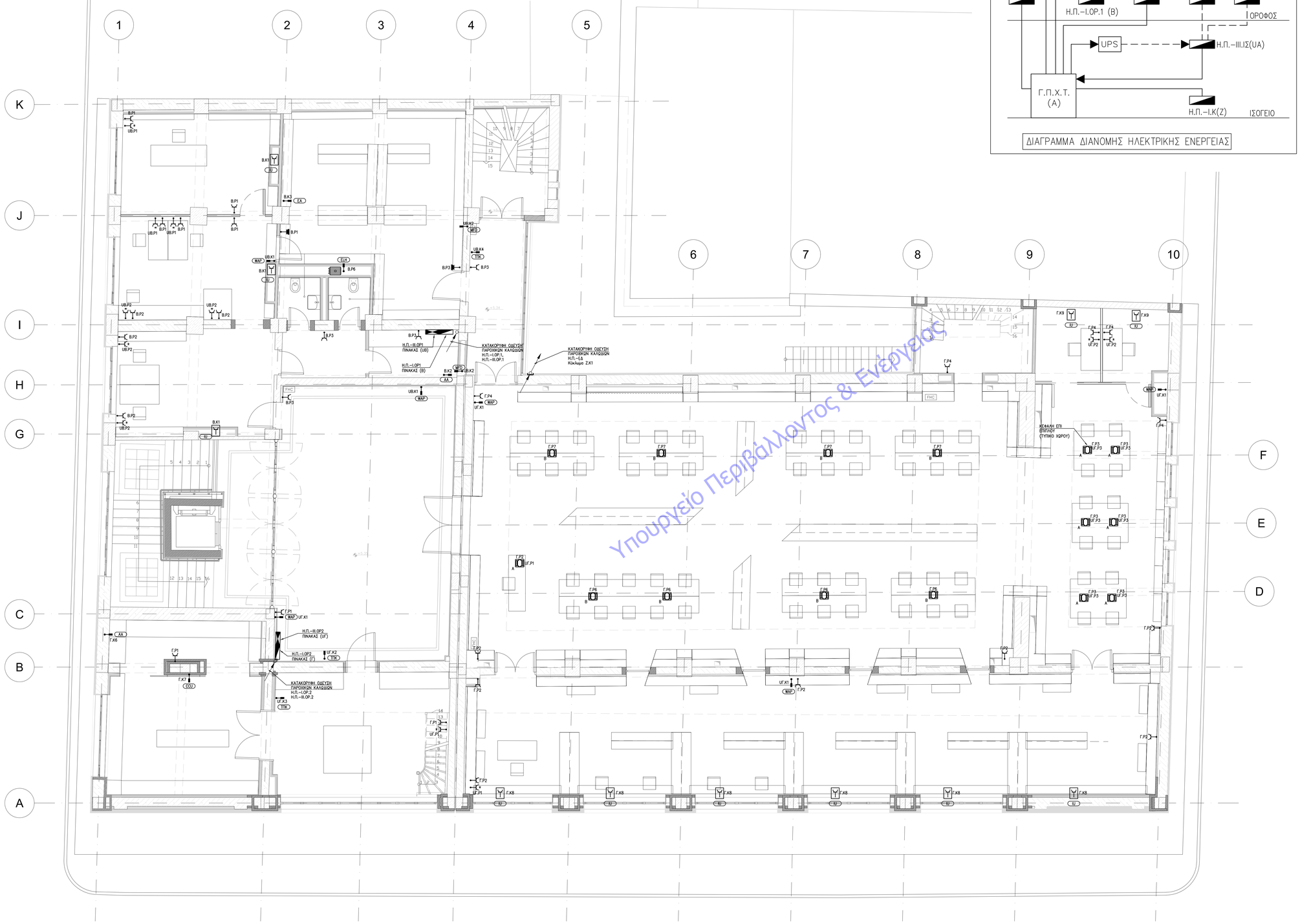

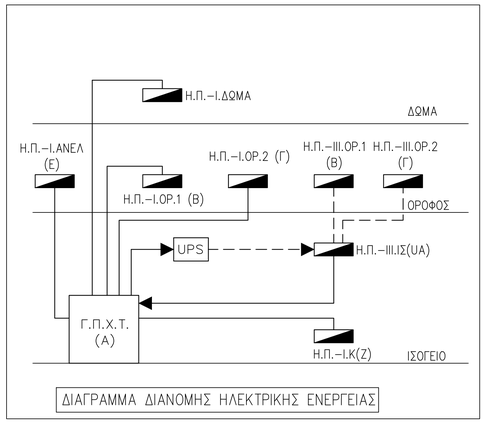

ΔΙΑΓΡΑΜΜΑ ΔΙΑΝΟΜΗΣ ΗΛΕΚΤΡΙΚΗΣ ΕΝΕΡΓΕΙΑΣ

ΥΠΟΜΝΗΜΑ ΓΡΑΜΜΩΝ – ΙΣΧΥΡΑ ΡΕΥΜΑΤΑ ΚΙΝΗΣΗ

ΚΑΤΟΨΗ	ΠΕΡΙΓΡΑΦΗ
	ΚΑΛΩΔΙΟ ΤΡΟΦΟΔΟΣΙΑΣ ΑΠΟ ΔΕΗ
	ΚΑΛΩΔΙΟ ΤΡΟΦΟΔΟΣΙΑΣ ΑΠΟ UPS
	ΚΑΛΩΔΙΟ ΤΡΟΦΟΔΟΣΙΑΣ ΜΠΑΤΑΡΙΩΝ UPS
	ΚΑΤΑΚΟΡΥΦΗ ΟΔΕΥΣΗΣ ΚΑΛΩΔΙΩΝ (ΑΛΛΑΓΗ ΕΠΙΠΕΔΟΥ). ΠΡΟΣ ΚΑΤΩΤΕΡΟ ΕΠΙΠΕΔΟ – ΑΠΟ ΑΝΩΤΕΡΟ ΕΠΙΠΕΔΟ – ΑΠΟ ΑΝΩΤΕΡΟ ΠΡΟΣ ΚΑΤΩΤΕΡΟ ΕΠΙΠΕΔΟ (ΑΝΤΙΣΤΟΙΧΑ)
	ΑΛΛΑΓΗ ΕΠΙΠΕΔΟΥ ΟΔΕΥΣΗΣ ΚΑΛΩΔΙΟΥ
200/60 +4.60	ΣΧΑΡΑ ΟΔΕΥΣΗΣ ΚΑΛΩΔΙΩΝ 200mm×60mm ΕΝΤΟΣ ΤΗΣ ΨΕΥΔΟΡΟΦΗΣ ΚΑΤΩ ΣΤΑΘΜΗ ΣΧΑΡΑΣ +4.60 ΑΠΟ ΤΕΛΑΙΟ ΔΙΑΜΟΡΦΩΜΕΝΟ ΔΑΠΕΔΟ

ΥΠΟΜΝΗΜΑ ΛΗΨΕΩΝ – ΙΣΧΥΡΑ ΡΕΥΜΑΤΑ ΚΙΝΗΣΗ

(x2)	ΡΕΥΜΑΤΟΔΟΤΗΣ ΤΥΠΟΥ ΣΗΩΚΟΚΟ ΜΕ ΠΛΕΥΡΙΚΕΣ ΕΠΑΦΕΣ ΓΕΙΩΣΗΣ 16A–230V (ΑΠΑΛΟΣ– ΣΤΕΓΑΝΟΣ – ΑΝΤΙΕΚΡΗΚΤΙΚΟΥ ΤΥΠΟΥ). ΠΛΗΘΟΣ ΡΕΥΜΑΤΟΔΟΤΩΝ:2
3φ 3φ 3φ	ΡΕΥΜΑΤΟΔΟΤΗΣ ΠΡΟΛΑΚΟΣ ΤΥΠΟΥ ΣΗΩΚΟΚΟ ΜΕ ΠΛΕΥΡΙΚΕΣ ΕΠΑΦΕΣ ΓΕΙΩΣΗΣ 16A–400V (ΑΠΑΛΟΣ– ΣΤΕΓΑΝΟΣ – ΑΝΤΙΕΚΡΗΚΤΙΚΟΥ ΤΥΠΟΥ)
(x2)	ΡΕΥΜΑΤΟΔΟΤΗΣ ΤΥΠΟΥ ΣΗΩΚΟΚΟ ΜΕ ΠΛΕΥΡΙΚΕΣ ΕΠΑΦΕΣ ΓΕΙΩΣΗΣ 16A–230V (ΑΠΑΛΟΣ– ΣΤΕΓΑΝΟΣ – ΑΝΤΙΕΚΡΗΚΤΙΚΟΥ ΤΥΠΟΥ) ΑΠΟ UPS. ΠΛΗΘΟΣ ΡΕΥΜΑΤΟΔΟΤΩΝ:2
Y	ΡΕΥΜΑΤΟΔΟΤΗΣ ΤΥΠΟΥ ΣΗΩΚΟΚΟ ΜΕ ΠΛΕΥΡΙΚΕΣ ΕΠΑΦΕΣ ΓΕΙΩΣΗΣ 16A–230V ΣΤΗΝ ΟΡΟΦΗ ΓΙΑ ΣΥΝΔΕΣΗ MHX/TOΣ (VRV)
A/B	ΚΟΥΤΙ ΕΝΔΟΔΑΠΕΔΙΑΣ ΔΙΑΝΟΜΗΣ Ή ΕΠΙ ΕΠΙΠΛΟΥ A: ΜΕ 2 ΛΗΨΕΙΣ RJ 45 cat 6A, 1 ΡΕΥΜΑΤΟΔΟΤΗ ΔΕΗ, 1 ΡΕΥΜΑΤΟΔΟΤΗ UPS B: ΜΕ 2 ΛΗΨΕΙΣ RJ 45 cat 6A, 2 ΡΕΥΜΑΤΟΔΟΤΗ ΔΕΗ
WAP	ΗΛΕΚΤΡΙΚΗ ΠΑΡΟΧΗ ΚΑΤΑΝΑΛΩΣΕΩΝ WAP : Wi-Fi ACCESS POINT AA : ΑΙΣΘΗΝΤΗΣ ΑΝΕΜΙΣΤΗΡΑΣ FS : ΑΝΕΜΙΣΤΗΡΑΣ ΠΡΟΣΔΙΦΟΗΣ/ΕΠΙΣΤΡΟΦΗΣ/ΑΠΟΡΡΗΨΗΣ (FAN SECTION) EA : ΕΝΑΛΛΑΚΤΗΣ ΑΕΡΑ–ΑΕΡΑ SUI : ΕΣΩΤΕΡΙΚΗ ΜΟΝΑΔΑ SPLIT UNIT SUO : ΕΣΩΤΕΡΙΚΗ ΜΟΝΑΔΑ SPLIT UNIT IU : ΕΣΩΤΕΡΙΚΗ ΜΟΝΑΔΑ VRV VRV : ΕΣΩΤΕΡΙΚΗ ΜΟΝΑΔΑ VRV COU : CLOSE CONTROL UNIT (ΜΟΝΑΔΑ ΑΠΟΛΥΤΟΥ ΑΚΡΙΒΕΙΑΣ) ΡΟΑΟ : ΡΟΑΟ ΑΣΦΑΛΕΙΑΣ ΠΣΤΝ : ΠΙΝΑΚΑΣ ΣΥΝΑΓΕΡΜΟΥ RACK : ΚΕΝΤΡΙΚΟ RACK ΑΣΦΕΝΩΝ ΡΕΥΜΑΤΩΝ KTII : ΚΕΝΤΡΙΚΟΣ ΠΙΝΑΚΑΣ ΠΥΡΑΝΙΧΝΕΥΣΗΣ RFR : ΨΥΤΕΙΟ – ΠΑΓΚΟΣ ESP : ΜΗΧΑΝΗ ESPRESSO OV : ΗΛΕΚΤΡΙΚΟΣ ΦΟΥΡΝΟΣ EIH : ΗΛΕΚΤΡΙΚΟΣ ΘΕΡΜΟΣΙΦΩΝΑΣ MFD : ΗΛΕΚΤΡΟΚΙΝΗΤΟ ΔΙΑΦΡΑΓΜΑ ΠΥΡΑΣΦΑΛΙΔΑΣ TTK : ΤΟΠΙΚΟΣ ΠΙΝΑΚΑΣ ΚΑΤΑΣΒΕΣΗΣ
	ΗΛΕΚΤΡΙΚΟΣ ΠΙΝΑΚΑΣ (ΤΡΟΦΟΔΟΣΙΑ ΑΠΟ ΔΕΗ, HZ, ΔΕΗ–HZ)
	ΗΛΕΚΤΡΙΚΟΣ ΠΙΝΑΚΑΣ (ΤΡΟΦΟΔΟΣΙΑ ΑΠΟ UPS)

ΥΠΟΜΝΗΜΑ ΕΠΕΞΗΓΗΣΕΩΝ ΟΝΟΜΑΣΙΑΣ ΠΙΝΑΚΩΝ – ΚΥΚΛΟΜΑΤΩΝ

Η.Π.ΙΙΙ–ΙΣ(UA)

ΗΛΕΚΤΡΙΚΟΣ ΠΙΝΑΚΑΣ

ΣΥΝΤΟΜΟΓΡΑΦΙΑ ΟΝΟΜΑΣΙΑΣ ΗΛΕΚΤΡΙΚΟΥ ΠΙΝΑΚΑ

ΟΝΟΜΑΣΙΑ ΠΙΝΑΚΑ

ΣΥΝΤΟΜΟΓΡΑΦΙΑ ΗΛ.ΠΙΝΑΚΩΝ
- Α : ΓΕΝΙΚΟΣ ΠΙΝΑΚΑΣ ΚΤΗΡΙΟΥ – ΙΣΟΓΕΙΟ
- Β : ΗΛ.ΠΙΝΑΚΑΣ ΟΡΟΦΟΥ 1 – ΟΡΟΦΟΣ
- Γ : ΗΛ.ΠΙΝΑΚΑΣ ΟΡΟΦΟΥ 2 – ΟΡΟΦΟΣ
- Δ : ΗΛ.ΠΙΝΑΚΑΣ ΔΩΜΑ
- Ε : ΗΛ.ΠΙΝΑΚΑΣ ΑΝΕΛΚΥΣΤΗΡΑ – ΙΣΟΓΕΙΟ
- Ζ : ΗΛ.ΠΙΝΑΚΑΣ ΚΑΤΑΣΤΗΜΑΤΟΣ – ΙΣΟΓΕΙΟ
- UA : ΗΛ.ΠΙΝΑΚΑΣ UPS ΙΣΟΓΕΙΟΥ – ΙΣΟΓΕΙΟ
- UB : ΗΛ.ΠΙΝΑΚΑΣ UPS ΟΡΟΦΟΥ 1 – ΟΡΟΦΟΣ
- UΓ : ΗΛ.ΠΙΝΑΚΑΣ UPS ΟΡΟΦΟΥ 2 – ΟΡΟΦΟΣ

Ι: ΤΡΟΦΟΔΟΣΙΑ ΑΠΟ ΔΕΗ
ΙΙ: ΤΡΟΦΟΔΟΣΙΑ ΑΠΟ UPS

Α.Κ8

ΟΝΟΜΑΣΙΑ ΚΥΚΛΟΜΑΤΩΝ ΦΑΙΝΟΝΤΑΙ ΣΤΑ ΔΙΑΓΡΑΜΜΑΤΑ ΗΛΕΚΤΡΙΚΩΝ ΠΙΝΑΚΩΝ

ΑΥΞΩΝ ΑΡΙΘΜΟΣ ΗΛΕΚΤΡΙΚΟΥ ΚΥΚΛΟΜΑΤΟΣ

ΕΙΔΟΣ ΦΟΡΤΙΟΥ
Φ: ΦΩΤΙΣΜΟΣ
Ρ: ΡΕΥΜΑΤΟΔΟΤΕΣ
Κ: ΚΙΝΗΣΗ

ΣΥΝΤΟΜΟΓΡΑΦΙΑ ΗΛΕΚΤΡΙΚΟΥ ΠΙΝΑΚΑ

ΠΑΡΑΤΗΡΗΣΕΙΣ

1) ΟΛΑ ΤΑ ΚΑΛΩΔΙΑ ΘΑ ΟΔΕΥΟΝΤΑΙ ΕΝΤΟΣ ΤΩΝ ΣΕΧΑΡΩΝ ΙΣΧΥΡΩΝ ΡΕΥΜΑΤΩΝ. ΟΠΟΥ ΟΔΕΥΟΥΝ ΕΚΤΟΣ, ΘΑ ΤΟΠΟΘΕΤΟΥΝΤΑΙ ΕΝΤΟΣ ΠΛΑΣΤΙΚΩΝ ΣΩΛΗΝΩΝ ΒΑΡΕΩΣ ΤΥΠΟΥ ΚΟΥΒΩΚΑ.
2) ΟΙ ΣΕΧΑΡΕΣ ΙΣΧΥΡΩΝ ΚΑΙ ΑΣΘΕΝΩΝ ΡΕΥΜΑΤΩΝ, ΟΠΟΥ ΟΔΕΥΟΥΝ ΠΑΡΑΛΛΗΛΑ, ΘΑ ΑΠΕΧΟΥΝ ΜΕΤΑΞΥ ΤΟΥΣ ΑΠΟΣΤΑΣΗ ΤΟΥΛΑΧΙΣΤΟΝ 30cm.
3) Ο ΤΥΠΟΣ ΤΩΝ ΤΡΟΦΟΔΟΤΙΚΩΝ ΚΑΛΩΔΙΩΝ ΤΩΝ ΗΛΕΚΤΡΙΚΩΝ ΠΙΝΑΚΩΝ ΚΑΙ Η ΔΙΑΤΟΜΗ ΤΟΥΣ ΔΕΙΧΝΟΝΤΑΙ ΣΤΑ ΜΟΝΟΓΡΑΜΜΙΚΑ ΔΙΑΓΡΑΜΜΑΤΑ

ΣΗΜΕΙΩΣΕΙΣ:

-Η σχετική στάθμη ±0.00 της Βιβλιοθήκης ανιστοιχείται στην απόλυτη στάθμη +4.53
-Τα σχέδια βασίζονται στην αποτύπωση που δόθηκε από την Τεχνική Υπηρεσία του Δήμου Πατρών. Όλες οι διαστάσεις και οι τιπολογίες των τοιχοποιιών πρέπει να επιβεβαιωθούν από τον εργολάβο.

ΕΚΔΟΣΗ	ΤΡΟΠΟΠΟΙΗΣΕΙΣ	ΗΜΕΡΟΜΗΝΙΑ

ΕΡΓΟ

ΣΥΝΤΗΡΗΣΗ - ΑΝΑΚΑΙΝΙΣΗ ΚΑΙ ΕΝΕΡΓΕΙΑΚΗ ΑΝΑΒΑΘΜΙΣΗ ΤΗΣ ΔΗΜΟΤΙΚΗΣ ΒΙΒΛΙΟΘΗΚΗΣ ΠΑΤΡΕΩΝ

ΙΔΙΟΚΤΗΤΗΣ
ΔΗΜΟΣ ΠΑΤΡΕΩΝ

ΜΕΛΕΤΗ
ΗΛΕΚΤΡΟΜΗΧΑΝΟΛΟΓΙΚΗ ΜΕΛΕΤΗ

ΣΤΑΔΙΟ
ΜΕΛΕΤΗ ΕΦΑΡΜΟΓΗΣ

ΤΙΤΛΟΣ ΣΧΕΔΙΟΥ
ΚΑΤΟΨΗ Α' ΟΡΟΦΟΥ
ΙΣΧΥΡΑ ΡΕΥΜΑΤΑ - ΚΙΝΗΣΗ

ΑΡΙΘΜΟΣ ΣΧΕΔΙΟΥ: ΙΡΚ-03
ΕΚΔΟΣΗ: 01
ΗΜΕΡΟΜΗΝΙΑ: ΙΑΝΟΥΑΡΙΟΣ 2022
ΚΛΙΜΑΚΑ: 1:50
ΟΝΟΜΑ ΑΡΧΕΙΟΥ
ΚΩΔΙΚΟΣ ΕΡΓΟΥ

ΑΡΧΙΤΕΚΤΟΝΙΚΗ ΜΕΛΕΤΗ
ΒΕΤΑΠΛΑΝ Α.Ε.Μ.
ΑΡΕΤΟΥΔΗΜΟΥ 1, 10678 ΑΘΗΝΑ, ΤΗΛ. 210.72.50.196, EMAIL: betaplan@betaplan.gr

ΣΤΑΤΙΚΗ ΜΕΛΕΤΗ
Γραφείο Στατικών Μελετών
Παναγιώτης Παναγιωτόπουλος & Συνεργάτες
Κ. ΓΑΛΑΡΗΓΟΠΟΥΛΟΥ 18, 11473 ΑΘΗΝΑ, ΤΗΛ. 210.64.89.575

ΗΛΕΚΤΡΟΜΗΧΑΝΟΛΟΓΙΚΗ ΜΕΛΕΤΗ
Γραφείο Ηλεκτρομηχανολογικών Μελετών
Κωνσταντίνος Χόντος & Συνεργάτες
ΟΜΗΡΟΥ 18, 15232 ΧΑΛΑΝΔΡΙ, ΤΗΛ. 210.26.34.209

ΧΟΝΤΟΣ Ε. ΚΩΝΣΤΑΝΤΙΝΟΣ
ΜΗΧΑΝΟΛΟΓΟΣ ΜΗΧΑΝΙΚΟΣ ΕΜΠ
ΑΡ.ΜΗΤΡΩΟΥ Τ.Ε.Ε. 88271
ΟΜΗΡΟΥ 18 - ΧΑΛΑΝΔΡΙ Τ.Κ. 15232
ΤΗΛ.: 210 2634209 - 6936144296

© Copyright 2022 BETAPLAN, All Rights Reserved