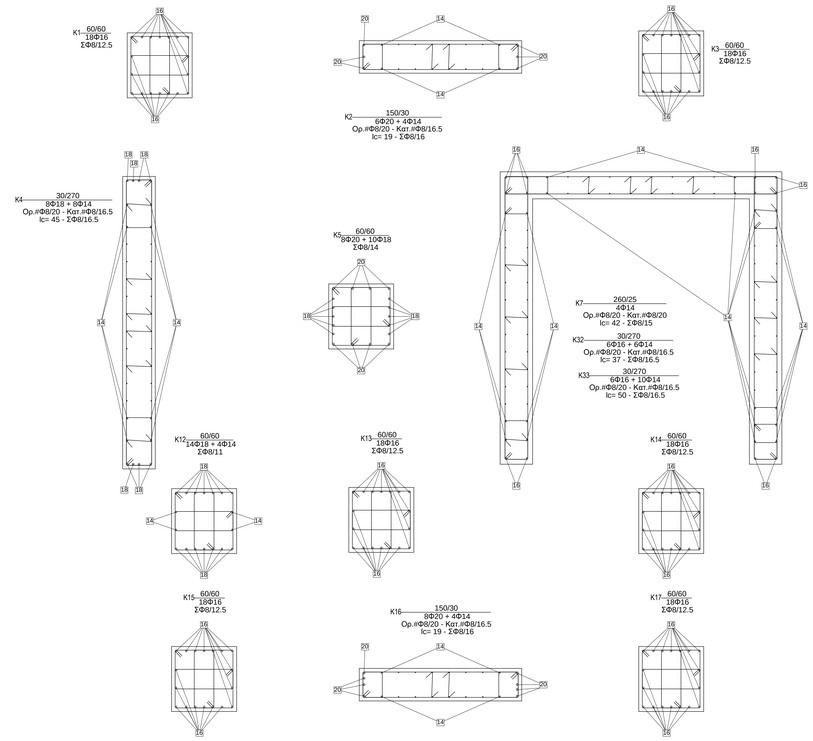

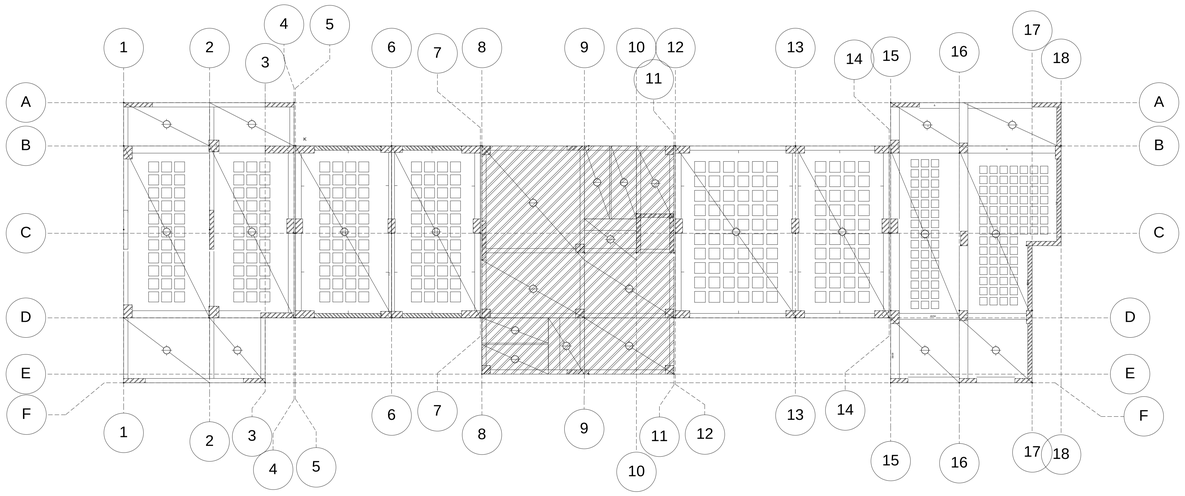

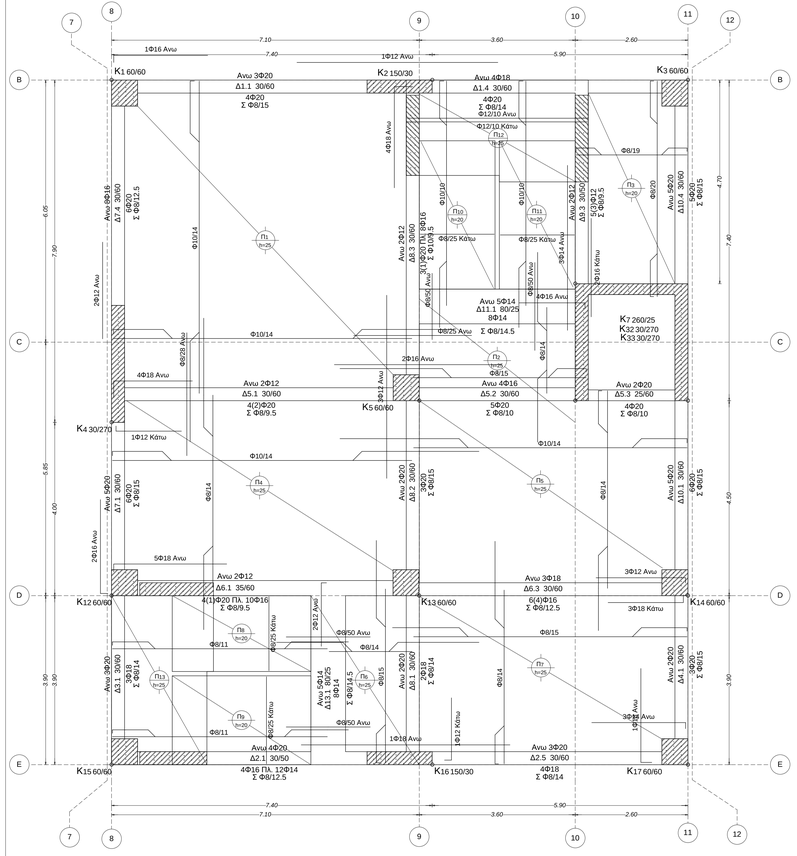

Ψηφιακά υπογεγραμμένο από ELENI ALEXOPOUL

ΥΠΟΜΝΗΜΑ- ΣΥΜΒΟΛΙΣΜΟΙ

CHS κοιλοδοκοί κυκλικής διατομής
SHS κοιλοδοκοί τετραγωνικής διατομής
RHS κοιλοδοκοί ορθογωνικής διατομής
Σ V α εσωραφη πάχους "α" χιλιοστών με διαμόρφωση χειλών σε μορφη V
Σ>α εξωραφη πάχους "α" χιλιοστών
α/β/γ κομβοέλασμα διαστάσεων "α" χ "β" και πάχους "γ" σε χιλιοστά
L α/β/γ.....δ σύδηρογωνιά με διαστασεις πελμάτων "α", "β", πάχους "γ" και μήκους "δ"
M (a)/8,8 κοχλίας γαλβανισμένος , διαμέτρου (a) και ποιότητας 8,8
Φ (a) / 235 νιτζα με κοχλίωση Μ διαμέτρου (a) και ποιότητας χάλυβος S235

Αγκυρώσεις C30/37-B500C (ΚΙΠΜ)

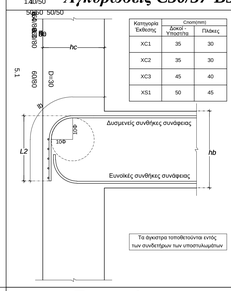
1.40/50
50/50
50/50
50